**上海场稳电气有限公司**

SHANGHAI CHANGWEN ELECTRIC CO.,LTD

地址：上海市金山区山阳镇浦卫公路16393号3幢C189室

电话：**021-59843066**

传真：**021-59843066**

Q Q：486205687

E-mail :486205687@qq.com

Http ://www.dianyuandq.com


# 产品选型手册

# PRODUCTS CATALOGUE

- 稳压器
- 调压器
- 变压器

**上海场稳电气有限公司**

SHANGHAI CHANGWEN ELECTRIC CO.,LTD

# INTRODUCTION
# 公司简介

上海场稳电气有限公司是一家专业从事电源领域科研、开发、生产、销售、信息及服务为一体的大型高新企业。

上海场稳电气有限公司现在拥有一支现在化的企业管理队伍和科研人员，具备雄厚的技术力量和完善的质量管理体系，严格执照国家标准和国际标准组织生产，其产品由中国人民保险公司承保，并通过ISO9001质量管理体系认证，产品畅销全国各地及定期运销东南亚国家，深受广大新老客户的依赖和支持。

面对新的市场竞争态势和全球经济一体化的格局，

将秉承“素质决定实力”的发展理念，坚持“诚信为本、勇力创新、锐意进取、稳健发展”的经营方针，大力推进技术创新、资本运营、国际化拓展、三大战略，全力打造“实力型企业”再创场稳新的辉煌，为国内外的电力建设奉献我们的智慧和力量，实现“信誉决定发展、畅通成就未来”的美好前景。

场稳热诚期待您的光临，共创辉煌。

上海场稳电气有限公司
SHANGHAI CHANGWEN ELECTRIC CO.,LTD

# CONTENTS
# 产品目录

## 稳压器系列

DBW-WJ、SBW-WJ系列单、三相微电脑无触点补偿式电力稳压器 01-02
DBW/SBW系列单、三相全自动补偿式电力稳压器 03-05
TSD系列伺服式交流稳压器 06
SBW-F系列三相分调补偿式电力稳压器 3相 07-09
TNSJA系列感受式稳压器 10
SVC(TND)系列单相高精度全自动交流稳压器 11-12
SVC(TNS)系列三相高精度全自动交流稳压器 13-14
SVR、AVR系列豪华型单相高精度全自动交流稳压器(马达式/电子式) 15-16
JJW系列单相精密净化交流稳压电源 17-18
JSW系列精密净化三相交流稳压电源 19-20

## 调压器系列

$TDGC_2$、$TSGC_2$系列接触调压器 21
$TDGC_2J$、$TSGC_2J$系列接触调压器 22
TDGZ、TSGZ系列单、三相大功率电动柱式调压器 23-24
BK(DK)、JBK系列接触调压器 25-26

## 变压器系列

DG、SG、SBK系列单、三相干式变压器 27-28
QZB系列自耦变压器 29
JMB系列照明、行灯控制变压器 30
TD(J)A、TS(J)A系列油浸式自冷感应调压器 31
油浸式电力变压器 32-33

# DBW-WJ、SBW-WJ系列
## 单、三相微电脑无触点补偿式电力稳压器

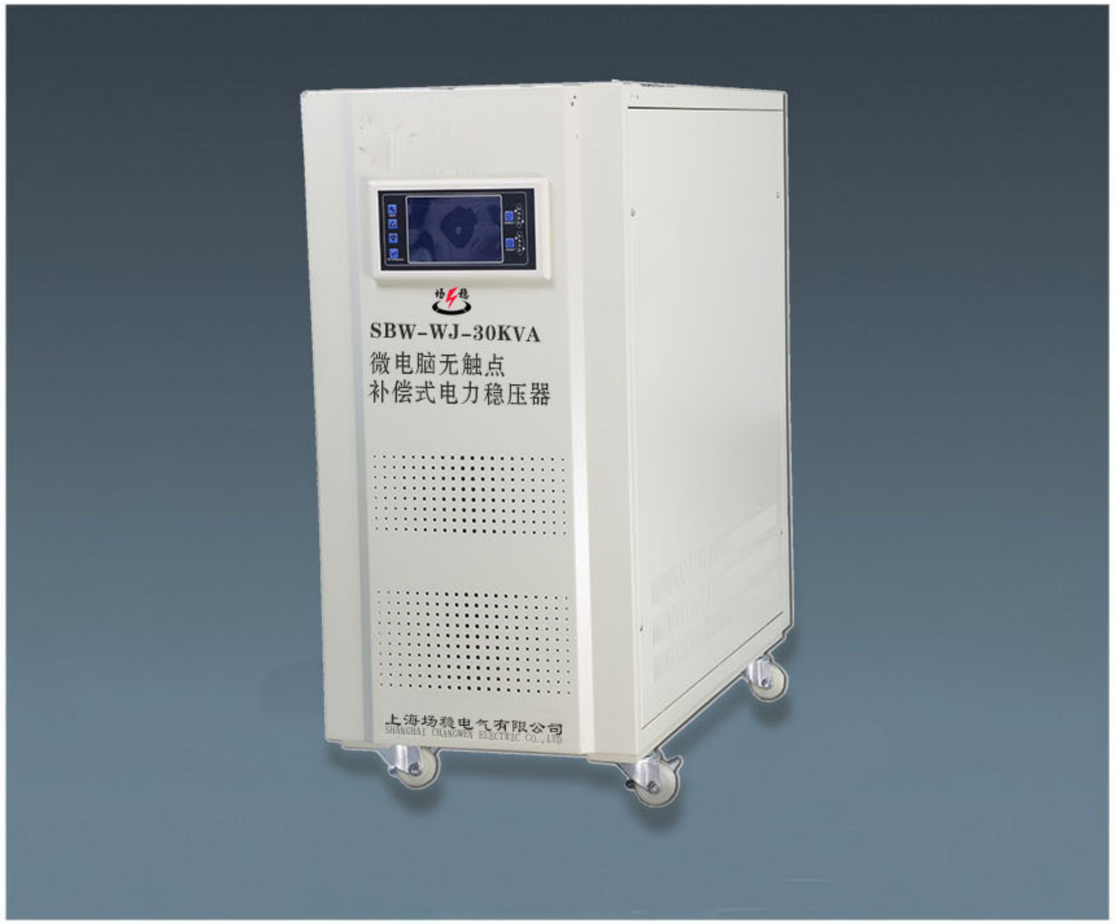

●产品图片和技术规格仅供参考，如有改动恕不另行通知 ●产品图片和技术规格，可根据客户特殊要求定做



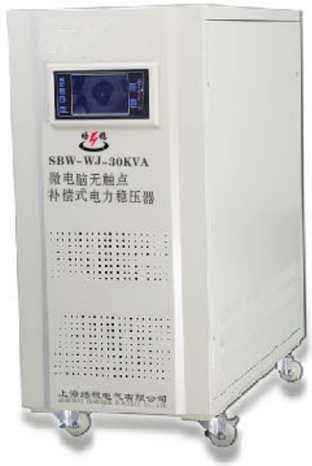

### 概述

DBW-WJ、SBW-WJ系列单、三相微电脑无触点补偿式稳压器，它集先进的组合绕组补偿方式和无触点开关、微机控制交流稳压技术于一体，具有高效节能、调节快速、三相自动平衡、无机械故障和炭刷磨损，并具有延时，过、欠压报警和保护等功能。
采用先进的组合绕组补偿技术，波形失真小。
采用单片机控制晶闸管，切换组合进行适时补偿调节，实现了快速无触点调节。瞬时过载能力强，可适用于多种负载。
采用单片机分相控制，具有延时起动，三相自动平衡调节、断相、超限与故障显示、报警和保护等多种功能。

### 使用场合

广播电视系统、微波通信无人值守站、工业控制系统、计算机系统、工业设备配套、电梯配套等需要稳压供电的场所。

### 产品性能

| | |
|---|---|
| 输入电压 | 单相：220V±20% 或者 220V±30%(订货时需要说明)<br>三相四线：380V±20%或者380V±30%(订货时需要说明) |
| 输出电压 | 220V |
| 稳压精度 | ±2.5% |
| 效率 | >95% |
| 响应速度 | 0.2-0.5s 可选择 |
| 波形失真 | ≤2% |
| 频率 | 50Hz/60Hz |
| 瞬时过载能力 | 额定电流的1.5-2倍 |

### 产品规格

| 型号规格 | 额定功率 | 额定电流 | 产品尺寸 | 装箱数 |
|---|---|---|---|---|
| DBW-WJ-5KVA | 5 | 22 | 75×55×160 | 1 |
| DBW-WJ-10KVA | 10 | 45 | 75×55×160 | 1 |
| DBW-WJ-15KVA | 15 | 68 | 75×55×160 | 1 |
| DBW-WJ-20KVA | 20 | 90 | 75×60×170 | 1 |
| DBW-WJ-30KVA | 30 | 136 | 75×60×170 | 1 |
| DBW-WJ-50KVA | 50 | 227 | 85×65×180 | 1 |
| DBW-WJ-60KVA | 60 | 272 | 85×65×180 | 1 |
| DBW-WJ-80KVA | 80 | 363 | 95×75×190 | 1 |
| DBW-WJ-100KVA | 100 | 454 | 95×75×190 | 1 |
| SBW-WJ-250KVA | 250 | 375 | 125×105×200 | 1 |
| SBW-WJ-300KVA | 300 | 450 | 125×105×200 | 1 |
| SBW-WJ-320KVA | 320 | 480 | 125×105×200 | 1 |
| SBW-WJ-350KVA | 350 | 525 | 125×105×200 | 1 |

●产品图片和技术规格仅供参考，如有改动恕不另行通知 ●产品图片和技术规格，可根据客户特殊要求定做

# DBW/SBW系列
## 单、三相全自动补偿式电力稳压器

●产品图片和技术规格仅供参考，如有改动恕不另行通知 ●产品图片和技术规格，可根据客户特殊要求定做

### 概述
DBW、SBW系列单、三相全自动补偿式电力稳压器是适用于当外界的供电网络电压波动或负载变化而造成电压波动时，能自动保持输出电压稳定。本系列产品与其它型式的稳压器相比，具有容量大、效率高、无波形畸变、电压调节平稳等优点，适用负载广泛，能承受瞬时超载，可长期连续工作，手动/自动切换，设有过压保护、缺相、相序保护及机械故障自动保护，本机体积小，重量轻，使用安装方便，运行可靠等优点。(分数显、仪表指示两类)。

### 使用场合
广泛用于邮电、商场、电梯、医院、学校、印刷、纺织、证券等所有需要正常电压保证的场合及大、中型工矿企业车间，部分供电及重要设备和配套。

### 产品性能

| | |
|---|---|
| 输入电压 | 单相：220V±20%或者220V±30%(订货时说明)<br>三相四线：380V±20%或者220V±30%(订货时说明) |
| 输出精度 | 1-5%（可调） |
| 效率 | ≥95%(功率等级50kvA上) |
| 环境温度 | -10℃~+40℃ |
| 过载能力 | 二倍额定电流，维持1分钟 |
| 保护功能 | 过压、过流、缺相、相序 |
| 输出电压 | 单相：220V;<br>三相：380V; |
| 频率 | 50Hz/60Hz |
| 响应速度 | ≤1.5S |
| 绝缘电阻 | ≥5MΩ |
| 波形失真 | 无附加波形失真 |

●产品图片和技术规格仅供参考，如有改动恕不另行通知 ●产品图片和技术规格，可根据客户特殊要求定做

# DBW/SBW系列单、三相全自动补偿式电力稳压器

## 产品规格

| 型号规格 | 输出功率 | 产品尺寸 | 净重 |
|---|---|---|---|
| DBW-20K | 20 | 65×54×135 | 278 |
| DBW-30K | 30 | 65×54×135 | 300 |
| DBW-40K | 40 | 65×54×135 | 320 |
| DBW-50K | 50 | 80×54×130 | 350 |
| DBW-60K | 60 | 80×54×130 | 370 |
| DBW-70K | 70 | 80×54×130 | 390 |
| DBW-80K | 80 | 80×54×130 | 420 |
| DBW-100K | 100 | 85×62×145 | 460 |
| DBW-120K | 120 | 90×70×170 | 490 |
| DBW-150K | 150 | 90×70×170 | 515 |
| DBW-180K | 180 | 100×80×190 | 560 |
| DBW-200K | 200 | 100×80×190 | 590 |

| 型号规格 | 输出功率 | 产品尺寸 | 净重 |
|---|---|---|---|
| SBW-50K | 50 | 80 x 54 x 135 | 250 |
| SBW-60K | 60 | 80 x 54 x 135 | 255 |
| SBW-100K | 100 | 80 x 60 x 150 | 357 |
| SBW-150K | 150 | 100 x 70 x 170 | 482 |
| SBW-180K | 180 | 100 x 70 x 170 | 515 |
| SBW-200K | 200 | 100 x 70 x 170 | 562 |
| SBW-225K | 225 | 110 × 80 × 180 | 670 |
| SBW-250K | 250 | 110 × 80 × 180 | 710 |
| SBW-300K | 300 | 110 × 80 × 200 | 755 |
| SBW-320K | 320 | 110 × 80 × 200 | 810 |
| SBW-400K | 400 | 100 × 80 × 200/2柜 | 1175 |
| SBW-500K | 500 | 100 × 80 × 200/2柜 | 1510 |
| SBW-600K | 600 | 100 × 80 × 200/2柜 | 1790 |



●产品图片和技术规格仅供参考，如有改动恕不另行通知 ●产品图片和技术规格，可根据客户特殊要求定做

# TSD系列伺服式交流稳压器

## 概述

TSD系列伺服式交流稳压器是在SVC系列产品的基础上重新完善设计的产品，具有延时、过压、欠压保护，市电、稳压自动转变等优良功能，采用挂壁式安装，能有效拓展和利用空间，外形色调柔和，给人以焕然一新之感。

## 使用场合

广泛应用于家庭、医院、办公室、工业自动化等需要稳压的场合。

## 产品性能

| | |
|---|---|
| 输入电压 | 150～260V |
| 调压速度 | >7.5V/S |
| 过压保护电压 | 246V±4 |
| 相对湿度 | <90% |
| 频率 | 50Hz/60Hz |
| 波形失真 | 无附加波形失真 |
| 绝缘电阻 | >5MΩ |
| 输出电压 | 220V±3% 110V±3% |
| 温升 | <60℃ |
| 欠压保护电压 | 184V±4 |
| 环境温度 | -10℃~+40℃ |
| 负功率因素 | 0.8 |
| 使用方式 | 可连续使用 |

## 产品规格

| 型号规格 | 输出功率 | 产品尺寸 | 净重 |
|---|---|---|---|
| TSD-3K | 3 | 38x 25x 15 | 27 |
| TSD-5K | 5 | 40x 28x 17 | 32 |
| TSD-8K | 8 | 40x 28x 17 | 40 |
| TSD-10K | 10 | 40x2 8x 17 | 45 |

稳压器
调压器
变压器

●产品图片和技术规格仅供参考，如有改动恕不另行通知 ●产品图片和技术规格，可根据客户特殊要求定做

# SBW-F系列
## 三相分调补偿式电力稳压器 3相

### 概述

三相分调补偿式电力稳压器(SBW-F)系列是由三台单相稳压器通过“星形”接法组合而成。具有三相独立稳压功能，适合三相电输入平衡或三相负载不平衡环境。而且有电压调节平稳、稳压精度高、三相输出自动平衡等优点。

该系列稳压器调压部分采取双柱调压，设计新颖，其优点是功率更足，可靠性更高。

### 适用范围

广泛用于工厂企业、邮电通讯、学校机关、酒店宾馆等任何大功率用电部门的全方位稳压供电和单机稳压供电。

### 产品性能

| | |
|---|---|
| 输入电压 | 单相：220V±20%或者220V±30%(订货时说明)<br>三相四线：380V±20%或者220V±30%(订货时说明) |
| 输出电压 | 单相：220V(相电压)<br>三相：380V(线电压) |
| 输出精度 | 2-5%(可调) |
| 频率 | 50Hz/60Hz |
| 效率 | ≥95%(功率等级50kvA上) |
| 响应速度 | ≤1.5S |
| 环境温度 | -10℃~+40℃ |
| 绝缘电阻 | ≥5MΩ |
| 过载能力 | 二倍额定电流，维持1分钟 |
| 波形失真 | 无附加波形失真 |
| 市电功能 | 人工启动 |
| 保护功能 | 过压、过流，其它功能另外注明像缺相、相序、浪涌、滤波、 |

# SBW-F系列三相分调补偿式电力稳压器 3相

## 产品规格

| 型号规格 | 额定功率 | 输出最大电流 | 产品尺寸 | 净重 |
|---|---|---|---|---|
| SBW-F-30K | 30 | 45 | 110×85×137 | 380 |
| SBW-F-50K | 50 | 76 | 110×85×137 | 450 |
| SBW-F-75K | 75 | 114 | 115×90×200 | 500 |
| SBW-F-100K | 100 | 152 | 115×90×200 | 540 |
| SBW-F-120K | 120 | 182 | 120×100×185 | 600 |
| SBW-F-150K | 150 | 228 | 120×100×185 | 650 |
| SBW-F-180K | 180 | 273 | 120×100×195 | 750 |
| SBW-F-200K | 200 | 303 | 125×100×195 | 800 |
| SBW-F-225K | 225 | 341 | 125×100×195 | 860 |
| SBW-F-250K | 250 | 379 | 125×100×195 | 875 |
| SBW-F-300K | 300 | 445 | 135×100×195 | 970 |
| SBW-F-320K | 320 | 485 | 135×100×195 | 990 |
| SBW-F-350K | 350 | 530 | 135×100×195 | 1200 |
| SBW-F-400K | 400 | 606 | 150×85×200/2 case | 1430 |
| SBW-F-450K | 450 | 682 | 150×85×200/2 case | 1600 |
| SBW-F-500K | 500 | 768 | 150×85×200/2 case | 1820 |
| SBW-F-600K | 600 | 909 | 150×85×200/2 case | 2000 |
| SBW-F-800K | 800 | 1212 | 85×110×200/3 case | 2180 |
| SBW-F-1000K | 1000 | 1515 | 85×100×200/3 case | 2370 |
| SBW-F-1200K | 1200 | 1818 | 85×100×200/3 case | 2670 |
| SBW-F-1600K | 1600 | 2424 | 120×120×220/4 case | 3800 |
| SBW-F-2000K | 2000 | 3030 | 120×120×220/4 case | 4800 |
| SBW-F-3000K | 3000 | 4450 | 120×120×220/4 case | 7000 |

## 选型提示

1、请按照正常的使用条件使用本产品。

2、对于三相电网特不平衡的用电场所(指A、B、C三相电压偏差10%以上)，为保证稳压器的输出稳压精度，请选择SBW-F系列稳压器。

3、对于煤矿、隧道灯特殊使用场所，因存在路线长、压降大等因数、订货时请详细提供使用场所的导线长度、导线截面积、供电变压器容量及负载最大电流等信息，本公司会根据实际情况提出电源配置方案。否则，会造成选用稳压器后起不到预期的稳压效果。



# TNSJA系列感受式稳压器

## 概述

TNSJA系列感受式稳压器是本公司在二十多年生产销售稳压器的基 础上，通过科研人员对TNSJA机型进行多次技术革新而推出新一代G型油浸感受式稳压器。本产品以特殊设计的油浸感应式稳(调 )压 器为主体，主要控制方式采用 国外先进技术，及配套进口电子元器件，由数字电路和软件编程等技术，AC伺服传动装置等组成，具有过载、短路、超压、欠压等保护功能。在外电源变化及负载变化的情况下，能实现输出电压的全过程程控，具有运行稳定，响应速度极快，稳压精度高等优点。

本产品为无触点及无级稳压，性能稳定可靠，并能按用户要求来设计稳定 电压值，如一些进口设备需要440V 、346V 、220V 、200V 等的稳压电源。因此本产品最适用于需要稳定电压及特殊等级电压的设备和生产线等。

本产品为无触点及无级稳压，内无碳刷等磨损元件，具有永不磨损、调 压范围宽、稳压精度高、损耗小、寿命长、免维护等。因此本产品最适用于需要稳定电压的设备和全厂稳压。

## 产品性能

| | |
|---|---|
| 容量范围 | 50-3600KVA |
| 波形失真 | 无附加波形 |
| 输入电压 | 380±15% |
| 抗电强度 | 3000v/60s<10mA |
| 输出电压 | 380V |
| 绝缘电阻 | >20MΩ |
| 稳压精度 | ±1~5(可设定) |
| 环境温度 | -5℃~+40℃ |
| 稳压校正 | 360~420V(可设定) |
| 相对温度 | <95% |
| 频率 | 50Hz |
| 温升 | ≤65℃ |
| 相应时间 | <0.5 |
| 噪音 | 85dB |
| 效率 | >98% |

## 产品规格

| 额定容量(KVA) | 相数 | 频率(Hz) | 输入电压 拨动范围(V) | 输出电压(V) | 负载电流(A)(KVA) | 外形尺寸(直径×高)(mm)(A) | 重量(Kg)(KVA) |
|---|---|---|---|---|---|---|---|
| 30 | 3 | 50 | 380±(10-15)% | 380±(1-5)% | 45.6 | 80X68X128 | 335 |
| 50 | | | | | 76 | 80X68X128 | 350 |
| 75 | | | | | 114 | 80X68X128 | 390 |
| 100 | | | | | 152 | 80X68X128 | 430 |
| 120 | | | | | 182 | 80X68X128 | 580 |
| 150 | | | | | 228 | 98X80X145 | 675 |
| 200 | | | | | 304 | 98X80X145 | 694 |
| 220 | | | | | 334 | 98X80X145 | 730 |
| 250 | | | | | 380 | 98X80X145 | 760 |
| 300 | | | | | 455.8 | 112X90X157 | 1000 |
| 350 | | | | | 532 | 112X90X157 | 1100 |
| 400 | | | | | 607.8 | 112X90X157 | 1150 |
| 500 | | | | | 760 | 112X112X157 | 1297 |
| 600 | | | | | 912 | 118X118X176 | 1516 |
| 630 | | | | | 957 | 118X118X176 | 1590 |
| 660 | | | | | 1002 | 118X118X176 | 1650 |
| 700 | | | | | 1064 | 118X118X176 | 1750 |
| 800 | | | | | 1216 | 118X138X176 | 1860 |
| 900 | | | | | 1367 | 118X138X176 | 1950 |
| 1000 | | | | | 1520 | 133X133X187 | 2040 |
| 1250 | | | | | 1895 | 133X133X187 | 2110 |

# SVC(TND)系列
## 单相高精度全自动交流稳压器

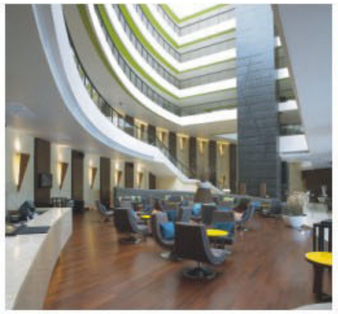

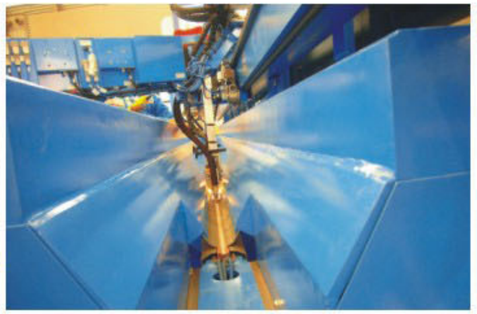

### 概述

TND(SVC)系列单相高精度全自动交流稳压器，由接触式自耦调压器、伺服式电动机、自动控制电路等组成。当电网电压不稳定或负载变化时，自动采样控制电路发出信号驱动伺服电机，调整自耦调压器碳刷的位置，使输出电压调整到额定值并达到稳定状态。本产品具有波形不失真、性能可靠、可长期运行等特点，设有延时、过压、欠压等保护功能。可广泛用于任何需要稳定电压的用电场所，是一种理想的稳压电源。确保您的用电设备正常运行。

### 产品性能

| | |
|---|---|
| 输入电压 | 单相:150V-250V(可定做) |
| 频率 | 50Hz/60Hz |
| 效率 | ≥90% |
| 相对湿度 | <90% |
| 负载功率因素 | 0.8 |
| 输出电压 | 单相：220V±3%，110V±3%; |
| 调整时间 | <1秒（输入电压变化10%时） |
| 环境温度 | -10℃~+40℃ |
| 波形失真 | 无附加波形失真 |
| 绝缘电阻 | 无附加波形失真 |

### 产品规格

| 型号规格 | 产品尺寸 | 净重 | 台装 |
|---|---|---|---|
| TND-0.5K | 19×16×14 | 4 | 4 |
| TND-1K | 21×19×17 | 5.5 | 4 |
| TND-1.5K | 21×19×17 | 5.8 | 4 |
| TND-2K | 29×24×20 | 10 | 2 |
| TND-3K | 29×24×25 | 12 | 2 |
| TND-5K(台式 Table) | 36×22×29 | 15 | 2 |
| TND-7K(台式 Table) | 36×22×29 | 16.5 | 2 |
| TND-10K(台式 Table) | 42×24×36 | 27 | 1 |
| TND-15K | 42×38×76 | 64 | 1 |
| TND-20K | 42×38×76 | 70 | 1 |
| TND-30K | 45×43×87 | 95 | 1 |
| TND-5K（立式Vertical） | 32×28×46 | 17 | 1 |
| TND-10K（立式Vertical） | 36×28×51 | 36 | 1 |

# SVC(TNS)系列
## 三相高精度全自动交流稳压器

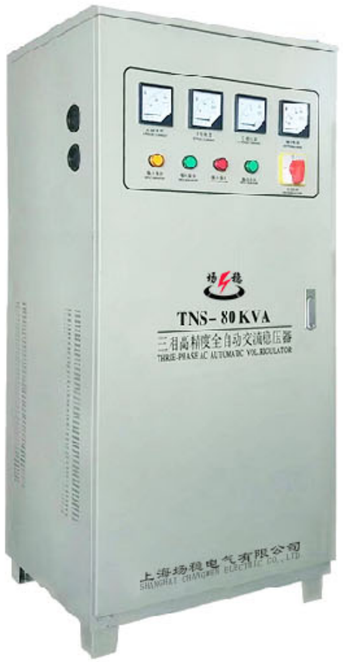

### 概述
TNS系列三相分调式全自动交流稳压器是由三相SVC稳压器通过星形接法组合而成。具有过呀保护器、延时输出、故障保护、缺相保护等功能，适用于任何三相设备的稳压供电和保护，也适用于小型企业用电的全方位稳压保护。

### 使用场合
适用于工业仪器设备、医疗设备、电脑网络、电梯及小型企业全方位稳压供电。

### 产品性能

| | |
|---|---|
| 输入电压 | 相电压：160V-250V(可定做) 线电压：277V-430V(可定做) |
| 输出电压 | 相电压：220V 线电压：380V |
| 频率 | 50Hz/60Hz |
| 调整时间 | >1秒(输入电压变化10%时) |
| 效率 | >90% |
| 环境温度 | -10℃~+40℃ |
| 相对湿度 | <90% |
| 波形失真 | 无附加波形失真 |
| 负载功率因数 | 0.8 |
| 绝缘电阻 | ≥2MΩ |

### 产品规格

| 型号规格 | 输出功率 | 产品尺寸 | 净重 |
|---|---|---|---|
| TNS-1.5K | 1.5 | 48.5×22.5×17 | 20 |
| TNS-3K | 3 | 48.5×22.5×17 | 24 |
| TNS-4.5K | 4.5 | 48.5×22.5×17 | 28 |
| TNS-6K | 6 | 36×28×68 | 29 |
| TNS-9K | 9 | 38×32×78 | 43 |
| TNS-15K | 15 | 44×36×78 | 68 |
| TNS-20K | 20 | 52×40×86 | 85 |
| TNS-30K | 30 | 49×46×97 | 91 |
| TNS-40K | 40 | 64×57×18 | 175 |
| TNS-50K | 50 | 64×57×18 | 185 |
| TNS-60K | 60 | 64×57×18 | 196 |
| TNS-75K | 75 | 67×55×32 | 207 |
| TNS-100K | 100 | 67×55×32 | 273 |

# SVR、AVR系列
## 豪华型单相高精度全自动交流稳压器(马达式/电子式)

SVR、AVR系列
豪华型单相高精度全自动交流稳压器(马达式/电子式)

### 概述

SVR、AVR系列豪华型单相高精度全自动交流稳压器，是SVC(TND)系列产品基础上外形加以改进的稳压器，它秉成了SVC(TND)产品优良性能，使用的塑料面板更具有外形优美，重量相比较轻，且在保护性能有过压保护，欠压保护选择及开机延时时间长短选择等优点，是一种经济实惠，性价比高的产品。

### 使用场合

办公设备、测试设备、医疗设备、工业自动化设备、家用电器、照明系统、通讯系统。

### 产品性能

| | |
|---|---|
| 输入电压 | 140V-250V |
| 输出电压 | 220V±3% AND 110V±6%(0.5kVA-3kVA) 220V±3%(5kVA) |
| 工作频率 | 50Hz/60Hz |
| 调整时间 | <1秒(输入电压变化10%时) |
| 效率 | >90% |
| 过压保护 | 246±4V(2k~5k) |
| 环境温度 | ≤90% |
| 相对湿度 | ≤90% |
| 波形失真 | 无附加波形失真 |
| 负载功率因数 | 0.8 |
| 电气强度 | 1500V/min |
| 绝缘电阻 | 绝缘电阻 |

### 产品规格

| 型号规格 | 产品尺寸 | 包装尺寸 | 净重 | 集装箱数量 |
|---|---|---|---|---|
| SVR-500W | 18×19×15 | 43×24×35/4 | 3/3.2 | 3100 |
| SVR-1000W | 18×19×15 | 43×24×35/4 | 3.45/3.5 | 3100 |
| SVR-1500W | 20×22×16 | 50×28×40/4 | 5/5.3 | 2000 |
| SVR-2000W | 27.5×23.5×18.5 | 34×32×50/2 | 8/8.5 | 1029 |
| SVR-3000W | 27.5×23.5×18.5 | 34×32×50/2 | 12/13 | 1029 |
| SVR-5000W | 23.5×33×23.5 | 33×40×31.5/1 | 18/19 | 673 |

稳压器 调压器 变压器

# JJW系列
## 单相精密净化交流稳压电源

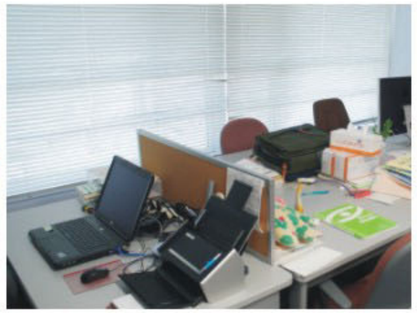

### 概述

JJW系列精密净化交流稳压电源，采用了国际先进的正弦能量分配程式的电源调节技术，代表了交流稳压技术的最新发展水平。其电路由正弦能量分配器和大功率滤波器并联组成。具有稳压精度高、动态响应速度快、过载能力强，可靠性好、抗干扰能力强、效率高，可长期连续工作、使用寿命长等优点，是取代614系列电子式稳压器和磁饱和稳压器的理想换代产品。特别适用于电脑网络工程、电子仪器设备、医疗设备、科研单位、测试、测量设备、工厂校验台等设备配套使用。它能提供一个安静无声、安全可靠的良好工作环境。

### 产品性能

| | |
|---|---|
| 输入电压 | 180V-250V |
| 输出电压 | 220V±1% |
| 频率 | 50Hz±2Hz |
| 负载效应 | ≤±0.5% |
| 过压保护电压 | 246V±4 |
| 电气强度 | 1500V/min |
| 环境温度 | -10℃~+40℃ |
| 温升 | <70℃ |
| 波形失真 | <5% |
| 负载功率因数 | 0.8 |
| 延时时间 | 3-5秒(短延时) |
| 使用方式 | 可连续使用 |
| 绝缘电阻 | >5MΩ |
| 相对湿度 | 95% |
| 响应时间 | 20ms-100ms(185V-250V) |
| 尖峰吸收 | 输入500V-13us输出≤5V |

### 产品规格

| 型号规格 | 产品尺寸 | 包装尺寸 | 净重 |
|---|---|---|---|
| JJW-1K | 33x 17x 27 | 40x 24x 35/1 | 12.5/13 |
| JJW-2K | 38x 18x 31 | 47x 25x 37/1 | 19/19.5 |
| JJW-3K | 41x 20x 33 | 52x 31x 43/1 | 26/26.5 |
| JJW-5K | 46x 23x 37 | 57x 34x 48/1 | 35/36 |
| JJW-10K | 51x 27x 47 | 61x 39x 56/1 | 57/63 |
| JJW-15K | 66x 28x 47 | 78x 40x 58/1 | 73/85 |
| JJW-20K | 66x 28x 47 | 78x 40x 58/1 | 90/102 |
| JJW-30K | 81x 48x 59 | 94x 60x 70/1 | 100/114 |

# JSW系列
## 精密净化三相交流稳压电源

### 概述

JSW系列精密净化三相交流稳压电源是由JJW系列单相电源通过"星形"接法组合而成，因此具有单相电源的全部优点，是生产企业、科研单位和医疗卫生领域、各种测试设备、测量设备、电子仪器设备配套的理想稳压电源。广泛应用于计算机、通讯、办公等需要稳压供电的场合。

### 产品性能

| | |
|---|---|
| 输入电压 | 310V-430V |
| 输出电压 | 380V±1% |
| 频率 | 50Hz±2Hz |
| 负载效应 | ≤±0.5% |
| 过压保护 | 245V±5 |
| 电气强度 | 1500V/min |
| 环境温度 | -10℃~+40℃ |
| 温升 | <70℃ |
| 波形失真 | <5% |
| 负载功率 | ≥95% |
| 延时时间 | 3-5秒(短延时) |
| 使用方式 | 可连续使用 |
| 绝缘电阻 | >5MΩ |
| 相对湿度 | 95% |
| 响应时间 | 20ms-100ms(185V-250V) |
| 尖峰吸收 | 输入500V-13us输出≤5V |

### 产品规格

| 型号规格 | 输出功率 | 产品尺寸 | 净重 |
|---|---|---|---|
| JSW-3K | 3KVA | 45x43x65 | 55 |
| JSW-6K | 6KVA | 47x40x85 | 80 |
| JSW-9K | 9KVA | 47x40x85 | 105 |
| JSW-15K | 15KVA | 55x44x90 | 128 |
| JSW-20K | 20KVA | 58x48x98 | 150 |
| JSW-30K | 30KVA | 58x48x98 | 180 |
| JSW-50K | 50KVA | 65x70x116 | 240 |
| JSW-80K | 80KVA | 70x58x130 | 250 |
| JSW-100K | 100KVA | 70x58x130 | 380 |
| JSW-125K | 125KVA | 70x58x130 | 410 |




●产品图片和技术规格仅供参考，如有改动恕不另行通知 ●产品图片和技术规格，可根据客户特殊要求定做
●产品图片和技术规格仅供参考，如有改动恕不另行通知 ●产品图片和技术规格，可根据客户特殊要求定做

# TDGC$_2$、TSGC$_2$系列接触调压器

## 概述

该系列调压器具有外形美观、结构合理、波形不失真、体积小、重量轻、效率高、使用方便、运行可靠等特点，其性能更为优越。

## 型号及其含义

T □ G C$_2$ - □

- 额定容量(VA)
- 改型设计序号，表示1982年全国统一设计
- 接触式
- 干式自冷
- D：单相；S：三相
- 调压器

## 使用场合

该系列调压器可广泛用于工业（如化工、冶金、仪器仪表、机电制造、轻工等），科学实验，公用设备、家用电器中，以实现调压、控温、调速、调光及功率控制等目的，是一种理想的交流调压电器。

## 主要技术参数

| 型号规格 | 输出功率 | 相数 | 额定频率 | 额定输入电压 | 输入电压范围 | 额定输出电流 |
|---|---|---|---|---|---|---|
| TDGC$_2$-0.2 | 0.2KVA | 1 | 50 | 220 | 0~250 | 0.8 |
| TDGC$_2$-0.5 | 0.5KVA | 1 | 50 | 220 | 0~250 | 2 |
| TDGC$_2$-1 | 1KVA | 1 | 50 | 220 | 0~250 | 4 |
| TDGC$_2$-2 | 2KVA | 1 | 50 | 220 | 0~250 | 8 |
| TDGC$_2$-3 | 3KVA | 1 | 50 | 220 | 0~250 | 12 |
| TDGC$_2$-5 | 5KVA | 1 | 50 | 220 | 0~250 | 20 |
| TDGC$_2$-10 | 10KVA | 1 | 50 | 220 | 0~250 | 40 |
| TDGC$_2$-15 | 15KVA | 1 | 50 | 220 | 0~250 | 60 |
| TSGC$_2$-3 | 3KVA | 3 | 50 | 380 | 0~430 | 4 |
| TSGC$_2$-6 | 6KVA | 3 | 50 | 380 | 0~430 | 8 |
| TSGC$_2$-9 | 9KVA | 3 | 50 | 380 | 0~430 | 12 |
| TSGC$_2$-15 | 15KVA | 3 | 50 | 380 | 0~430 | 20 |
| TSGC$_2$-30 | 30KVA | 3 | 50 | 380 | 0~430 | 40 |



●产品图片和技术规格仅供参考，如有改动恕不另行通知　●产品图片和技术规格，可根据客户特殊要求定做

# TDGC$_2$J、TSGC$_2$J系列接触调压器

## 概述

该系列接触调压器是干式自冷自藕式接触调压，可广泛用于工业(如冶金、化工、仪器仪表、机电制造、轻工等)科学实验、公用设施、家用电器中，以实现调压、控温、调光、功率控制等目的。TDGC$_2$J、TSGC$_2$J接触调压器。

## 型号及其含义

T □ G C$_2$ J - □

- 额定容量(VA)
- 经济型
- 改型设计序号，表示1982年全国统一设计
- 接触式
- 干式自冷
- D：单相；S：三相
- 调压器

## 使用场合

该产品具有波形不失真、体积小、重量轻、效率高、使用方便、运行可靠，能长期运行等特点，是一种理想的交流调压电源。

## 主要技术参数

| 型号规格 | 输出功率 | 相数 | 额定频率 | 额定输入电压 | 输入电压范围 | 额定输出电流 |
|---|---|---|---|---|---|---|
| TDGC$_2$J-0.5 | 0.5 | 50 | 220 | 220 | 0~250 | 2 |
| TDGC$_2$J-1 | 1 | 50 | 220 | 220 | 0~250 | 4 |
| TDGC$_2$J-2 | 2 | 50 | 220 | 220 | 0~250 | 8 |
| TDGC$_2$J-3 | 3 | 50 | 220 | 220 | 0~250 | 12 |
| TDGC$_2$J-5 | 5 | 50 | 220 | 220 | 0~250 | 20 |
| TDGC$_2$J-7 | 7 | 50 | 220 | 220 | 0~250 | 28 |
| TDGC$_2$J-10 | 10 | 50 | 220 | 220 | 0~250 | 40 |
| TDGC$_2$J-15 | 15 | 50 | 220 | 220 | 0~250 | 60 |
| TDGC$_2$J-20 | 20 | 50 | 220 | 220 | 0~250 | 80 |
| TDGC$_2$J-30 | 30 | 50 | 220 | 220 | 0~250 | 120 |
| TDGC$_2$J-40 | 40 | 50 | 220 | 220 | 0~250 | 160 |
| TDGC$_2$J-50 | 50 | 50 | 220 | 220 | 0~250 | 200 |
| TDGC$_2$J-60 | 60 | 50 | 220 | 220 | 0~250 | 240 |
| TSGC$_2$J-3 | 3 | 50 | 380 | 380 | 0~430 | 4 |
| TSGC$_2$J-6 | 6 | 50 | 380 | 380 | 0~430 | 8 |
| TSGC$_2$J-9 | 9 | 50 | 380 | 380 | 0~430 | 12 |
| TSGC$_2$J-15 | 15 | 50 | 380 | 380 | 0~430 | 20 |
| TSGC$_2$J-20 | 20 | 50 | 380 | 380 | 0~430 | 27 |
| TSGC$_2$J-30 | 30 | 50 | 380 | 380 | 0~430 | 40 |
| TSGC$_2$J-40 | 40 | 50 | 380 | 380 | 0~430 | 54 |
| TSGC$_2$J-50 | 50 | 50 | 380 | 380 | 0~430 | 64 |
| TSGC$_2$J-60 | 60 | 50 | 380 | 380 | 0~430 | 80 |

●产品图片和技术规格仅供参考，如有改动恕不另行通知　●产品图片和技术规格，可根据客户特殊要求定做

# TDGZ、TSGZ系列
## 单、三相大功率电动柱式调压器

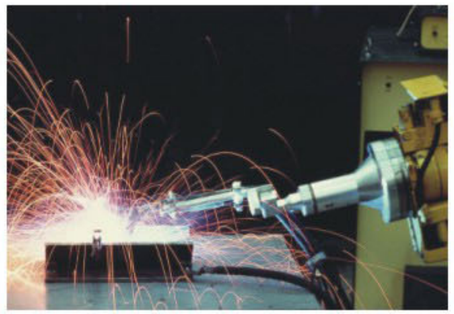

●产品图片和技术规格仅供参考，如有改动恕不另行通知　●产品图片和技术规格，可根据客户特殊要求定做

### 概述

TDGZ、TSGZ系列单、三相大功率电动柱式调压器，是我公司结合市场需求自行开发设计、生产的大功率柱式调压器新产品，以满足广大用户的需求。柱式电动调压器具有输出电压波形不失真(输出电压波形畸变率增量<1%),柱式电动调压器采用电动机操作机构。可以闭环远距离操作，减轻操作劳动强度。输出电压可从零电压起始调节、瞬时过载能力强、空载电流、空载损耗小，效率高、噪音小、寿命长。适宜各种感性、容性、电阻负载使用等特点。

### 使用场合

该产品适用于大电流情况下的调压、控温、调光、功率控制及大型实验室。

### 主要技术参数

| 型号规格 | 额定容量 | 相数 | 额定频率 | 额定输入电压 | 输出电压范围 | 额定输出电流 |
|---|---|---|---|---|---|---|
| TDGZ-16K | 16 | 1 | 50/60 | 220 | 0~250 | 64 |
| TDGZ-20K | 20 | 1 | 50/60 | 220 | 0~250 | 80 |
| TDGZ-25K | 25 | 1 | 50/60 | 220 | 0~250 | 100 |
| TDGZ-32K | 32 | 1 | 50/60 | 220 | 0~250 | 128 |
| TDGZ-40K | 40 | 1 | 50/60 | 220 | 0~250 | 160 |
| TDGZ-50K | 50 | 1 | 50/60 | 220 | 0~250 | 200 |
| TDGZ-63K | 63 | 1 | 50/60 | 220 | 0~250 | 252 |
| TDGZ-80K | 80 | 1 | 50/60 | 220 | 0~250 | 320 |
| TDGZ-100K | 100 | 1 | 50/60 | 220 | 0~250 | 400 |
| TDGZ-120K | 120 | 1 | 50/60 | 220 | 0~250 | 480 |
| TDGZ-150K | 150 | 1 | 50/60 | 220 | 0~250 | 600 |
| TSGZ-25K | 25 | 3 | 50/60 | 380 | 0~430 | 33 |
| TSGZ-32K | 32 | 3 | 50/60 | 380 | 0~430 | 43 |
| TSGZ-40K | 40 | 3 | 50/60 | 380 | 0~430 | 53 |
| TSGZ-50K | 50 | 3 | 50/60 | 380 | 0~430 | 67 |
| TSGZ-63K | 63 | 3 | 50/60 | 380 | 0~430 | 84 |
| TSGZ-80K | 80 | 3 | 50/60 | 380 | 0~430 | 107 |
| TSGZ-100K | 100 | 3 | 50/60 | 380 | 0~430 | 134 |
| TSGZ-120K | 120 | 3 | 50/60 | 380 | 0~430 | 159 |
| TSGZ-160K | 160 | 3 | 50/60 | 380 | 0~430 | 215 |
| TSGZ-200K | 200 | 3 | 50/60 | 380 | 0~430 | 269 |

●产品图片和技术规格仅供参考，如有改动恕不另行通知　●产品图片和技术规格，可根据客户特殊要求定做

# BK(DK)、JBK系列
## 接触调压器

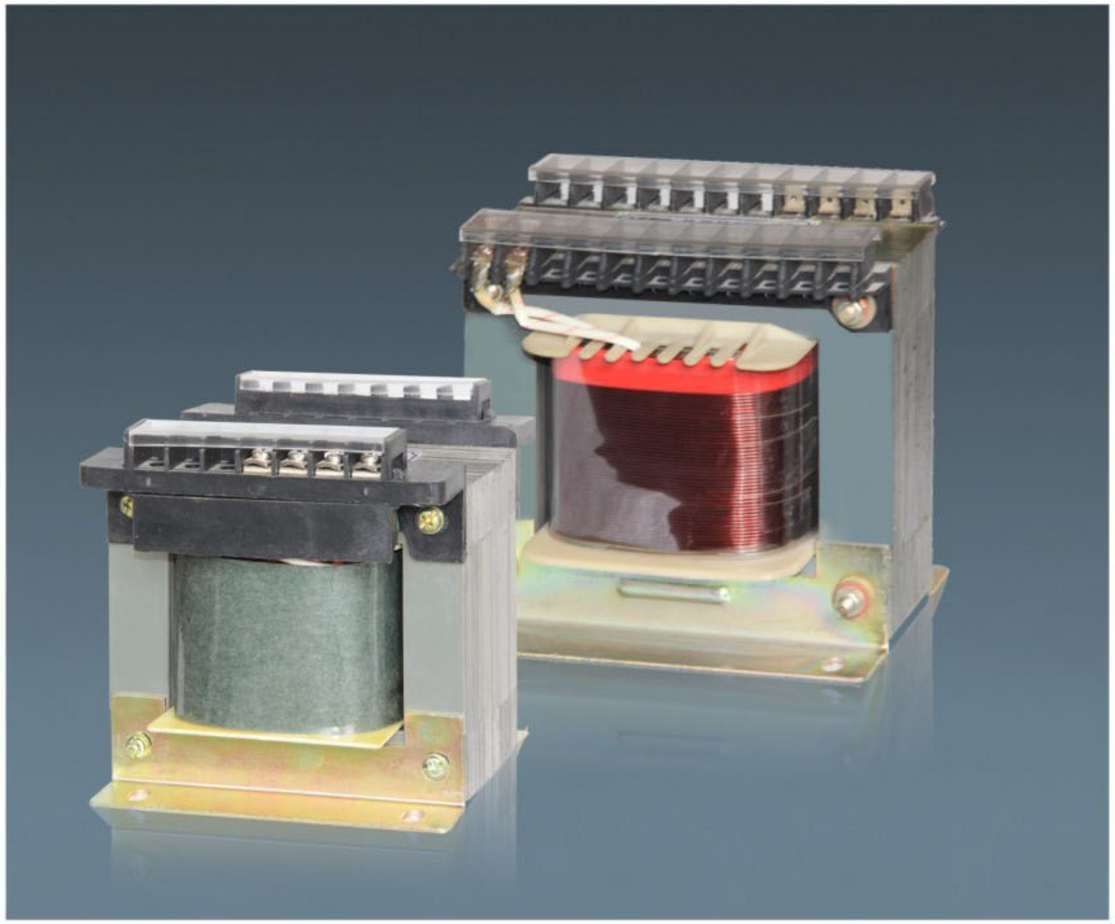

●产品图片和技术规格仅供参考，如有改动恕不另行通知　●产品图片和技术规格，可根据客户特殊要求定做

### 概述

BK(DK)系列控制变压器和JBK系列机床控制变压器，是我公司参照西门子同类产品开发的变压器，产品符合VDE0550，IEC204-1，IEC439，GB5226等国际标准，适用于交流50~60Hz，额定电压输入500V以下和输出220V以下的机械设备中一般电器的控制，照明灯电源。额定电压500V及以下的各种 机床，机械设备中一般电器的控制，照明灯电源。

### 型号及其含义

B K - □

- 额定容量(VA)
- 控制
- 变压器

### 使用场合

本系列变压器采用先进工艺和严谨设计进行制造，具有性能优良，工作可靠，适用性广等特点；且在额定负载下能长期工作，是一种理想的变压电源。

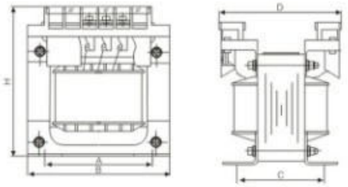

### 产品性能

| 额定功率 | 输入电压 | 输出电压 | 外形尺寸 B | 外形尺寸 D | 外形尺寸 H | 安装尺寸 D | 安装尺寸 H |
|---|---|---|---|---|---|---|---|
| 25/50 | 220<br>380 | 6.3、12、24、36、110<br>127、220、380 | 80/85 | 70/71 | 89/94 | 56 | 51 |
| 100 | | | 103 | 83 | 110 | 76 | 51 |
| 150 | | | 103 | 91 | 110 | 76 | 64 |
| 200 | | | 103 | 103 | 110 | 76 | 74 |
| 250 | | | 121 | 108 | 126 | 90 | 78 |
| 300 | | | 121 | 113 | 126 | 90 | 83 |
| 400 | | | 151 | 100 | 152 | 110 | 76 |
| 500 | | | 151 | 110 | 152 | 110 | 82 |
| 700 | | | 151 | 144 | 152 | 110 | 107 |
| 1000 | | | 151 | 170 | 152 | 110 | 107 |
| 1500 | | | 240 | 190 | 240 | 130 | 110 |
| 2000 | | | 240 | 210 | 240 | 130 | 120 |
| 2500 | | | 240 | 250 | 245 | 130 | 150 |
| 3000 | | | 240 | 250 | 245 | 130 | 150 |
| 4000 | | | 320 | 240 | 360 | 200 | 125 |
| 5000 | | | 320 | 240 | 360 | 200 | 125 |

# DG、SG、SBK系列
## 单、三相干式变压器

### 概述

DG、SG、SBK系列单相、三相干式变压器是我公司多年来采用优质材料和先进的工艺技术生产，适用于交流50/60Hz，电压在1000V及以下的电路中，产品的各种输入/输出电压、联接组别、抽头线组容量的分配，均可根据用户要求设计和制造。产品具有损耗低、噪声小、防火、防潮和不污染环境等优点。

### 型号及其含义

□ G - □ □
- 电压等级KV
- 额定容量VA
- 干式
- D单相
- S三相

S B K - □ □
- 电压等级KV
- 额定容量VA
- 控制
- 变压器
- 三相

### 产品性能

| | |
|---|---|
| 输入电压 | 额定电压±10% |
| 输出电压 | 额定电压±5% |
| 工作频率 | 50/60Hz |
| 效率 | ≥95% |
| 保护功能 | 过流保护(带外壳及空开有此功能) |
| 环境温度 | -10℃~+40℃ |
| 相对湿度 | ≤90% |
| 海拔高度 | <1000m |
| 波形失真 | 无附加波形失真 |
| 电气强度 | 工频正弦电压2000V历时1分钟无击穿及闪络现象 |
| 绝缘电阻 | ≥50MΩ |

### 主要技术参数

| 容量 | 开启式外形尺寸 | 防护式外形尺寸 |
|---|---|---|
| 0.5 | 250 x 160 x 220 | 280 x 330 x 280 |
| 1 | 250 x 180 x 220 | 280 x 330 x 285 |
| 1.5 | 250 x 200 x 220 | 320 x 370 x 305 |
| 2 | 250 x 200 x 220 | 320 x 370 x 305 |
| 3 | 350 x 214 x 285 | 380 x 400 x 425 |
| 4 | 350 x 230 x 285 | 380 x 400 x 360 |
| 5 | 350 x 230 x 285 | 380 x 400 x 360 |
| 7 | 395 x 268 x 335 | 500 x 380 x 470 |
| 8 | 450 x 278 x 350 | 500 x 380 x 470 |

| 容量 | 开启式外形尺寸 | 防护式外形尺寸 |
|---|---|---|
| 10 | 450 x 278 x 350 | 500 x 380 x 470 |
| 15 | 510 x 275 x 390 | 630 x 400 x 530 |
| 20 | 550 x 282 x 430 | 630 x 400 x 530 |
| 25 | 550 x 294 x 430 | 630 x 400 x 530 |
| 30 | 610 x 290 x 450 | 700 x 400 x 560 |
| 40 | 770 x 390 x 570 | 900 x 530 x 770 |
| 50 | 770 x 390 x 570 | 900 x 530 x 770 |
| 100 | 890 x 460 x 800 | 950 x 550 x 730 |
| 150 | 960 x 560 x 960 | 1050 x 550 x 800 |

# QZB系列自耦变压器

## 概述

QZB系列自耦变压器适用于交流50Hz，额定电压380V，功率14KW-300KW的三相鼠笼型感应电动机的不频繁降压起动，以改善电动机起动时对输电网络的影响。

## 型号及其含义

Q Z B - □

- □：控制电动机的功率
- B：变压器
- Z：自耦式
- Q：减压起动

## 主要技术参数

| 规格型号 | 控制电动机功率(KW) | 最长工作时间(S) | 最大工作电流(A) |
|---|---|---|---|
| QZB-14 | 14 | 30 | 28 |
| QZB-20 | 20 | 30 | 40 |
| QZB-28 | 28 | 30 | 56 |
| QZB-30 | 30 | 30 | 59 |
| QZB-40 | 40 | 30 | 80 |
| QZB-55 | 55 | 30 | 110 |
| QZB-75 | 75 | 30 | 142 |
| QZB-115 | 115 | 50 | 230 |
| QZB-135 | 135 | 50 | 270 |
| QZB-190 | 190 | 70 | 370 |
| QZB-225 | 225 | 70 | 410 |
| QZB-260 | 260 | 70 | 475 |
| QZB-300 | 300 | 70 | 535 |

## 外形及安装尺寸

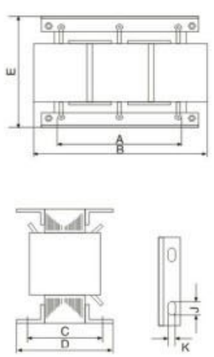


| 规格型号 | 安装尺寸 | | 安装孔 | 外形尺寸 | | |
|---|---|---|---|---|---|---|
| | A | C | K×J | B | D | E |
| QZB-14 | 230 | 115 | 12×20 | 280 | 280 | 226 |
| QZB-17 | 230 | 115 | 12×20 | 280 | 280 | 226 |
| QZB-20 | 272 | 105 | 8×20 | 278 | 278 | 229 |
| QZB-22 | 272 | 105 | 8×20 | 278 | 278 | 229 |
| QZB-28 | 284 | 113 | 9×20 | 321 | 321 | 261 |
| QZB-30 | 284 | 113 | 9×20 | 321 | 321 | 261 |
| QZB-40 | 270 | 128 | 12×40 | 371 | 371 | 282 |
| QZB-45 | 270 | 128 | 10×48 | 371 | 371 | 282 |
| QZB-55 | 248 | 132 | Φ14 | 352 | 352 | 280 |
| QZB-75 | 246 | 125 | Φ14 | 371 | 371 | 295 |
| QZB-115 | 312 | 161 | 12×18 | 392 | 392 | 315 |
| QZB-135 | 310 | 168 | 12×18 | 391 | 391 | 342 |



●产品图片和技术规格仅供参考，如有改动恕不另行通知　●产品图片和技术规格，可根据客户特殊要求定做

# JMB系列照明、行灯控制变压器

## 概述

该系列控制、照明用小型干式空气自冷型变压器(以下简称变压器)，适用于交流50~60Hz，额定电压500V及以下的各种机床，机械设备一般电器的控制，照明灯电源。

## 型号及其含义

J M B - □

- □：额定容量(VA)
- B：变压器
- M：照明
- J：局部

## 结构特点

本系列变压器采用先进工艺和严谨设计进行制造，具有性能优良，工作可靠，适用性广等特点；且在额定负载下能长期工作，是一种理想的变压电源。

## 使用范围

广泛应用于电子工业或工矿企业，机床和机械设备中一般电路的控制电源，安全照明及提示灯的电源之用。

## 主要技术参数

| 规格型号 | 额定输入电压 | 额定输出电压 | 最大工作电流（A） |
|---|---|---|---|
| JMB-25VA | 220V、380V | 6.3、12、24、36、110、127、220、380 | 150×160×130 |
| JMB-50VA | | | 150×160×130 |
| JMB-100VA | | | 150×160×130 |
| JMB-150VA | | | 160×170×135 |
| JMB-200VA | | | 160×170×135 |
| JMB-250VA | | | 180×170×155 |
| JMB-300VA | | | 180×170×155 |
| JMB-400VA | | | 210×230×175 |
| JMB-500VA | | | 210×230×175 |
| JMB-700VA | | | 218×290×185 |
| JMB-1000VA | | | 218×290×185 |
| JMB-1500VA | | | 260×290×235 |
| JMB-2000VA | | | 260×290×235 |
| JMB-2500VA | | | 280×350×230 |
| JMB-3000VA | | | 280×350×230 |
| JMB-4000VA | | | 360×355×280 |
| JMB-5000VA | | | 360×355×280 |
| JMB-10KVA | | | 510×430×490 |

●产品图片和技术规格仅供参考，如有改动恕不另行通知　●产品图片和技术规格，可根据客户特殊要求定做

# TD(J)A、TS(J)A系列
## 油浸式自冷感应调压器

### 产品概述

TDA、TSA高压大容量感应调压器适应规模化，产业化，集药化大生产的需求研制开发的。产品具有容量大，损耗低，效率高。调压波形好，调压范围大无触点调压，长期可靠运行的特点。不需经过配变电设备，可直接高压输入，高压输出。广泛应用于大型电机，水泵试验，玻璃制造，化工系统，整流设备，塑料机械，铁路信号，电炉，纺织印染，国防工程科研究等领域。是理想的调压，调温，调速，调功，调光的大型交流电源。

### 型号及含义

T □ □ A □ – □ / □

- 电压级次，KV(0.5KV及以下可省略)
- 额定容量，KVA
- 工频省略，P–中频
- “感”应
- G–“干”相，S–“三”相
- D–“单”相，S–“三”相
- “调”压器

### 产品特点

1.无触点调节，使用寿命长；
2.适用于各种性质的负载；
3.过载能力强；
4.运行可靠，使用、维护方便。


●产品图片和技术规格仅供参考，如有改动恕不另行通知 ●产品图片和技术规格，可根据客户特殊要求定做



## 油浸式电力变压器

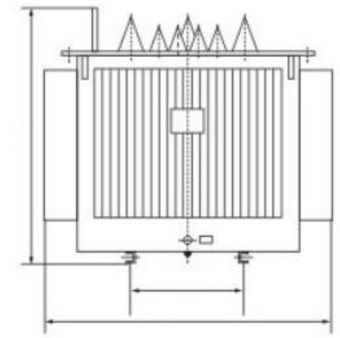

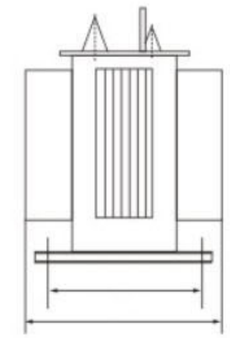

### 主要技术参数

| 额定容量(KVA) | 电压组合(kV) 高压 | 电压组合(kV) 低压 | 联结方式 | 阻抗电压% | 损耗(KW) 空载 | 损耗(KW) 负载 | 空载电流(%) | 重量(kg) 器身重 | 重量(kg) 油重 | 重量(kg) 总重 | 外形尺寸(mm)(长×宽×高) | 轨距 纵向/横向 |
|---|---|---|---|---|---|---|---|---|---|---|---|---|
| 5 | 11<br>10.5<br>10<br>6.3<br>6 | 0.4 | Yyno<br>或<br>Dyn11 | 4 | 0.07 | 0.35 | 4 | 50 | 45 | 145 | 550×450×800 | 400/350 |
| 10 | | | | | 0.09 | 0.4 | 3.5 | 70 | 55 | 185 | 550×450×800 | 400/350 |
| 20 | | | | | 0.11 | 0.52 | 3.0 | 110 | 60 | 235 | 660×505×850 | 400/350 |
| 30 | | | | | 0.13 | 0.63/0.6 | 2.3 | 130 | 65 | 265 | 660×530×870 | 450/340 |
| 50 | | | | | 0.17 | 0.91/0.87 | 2.0 | 195 | 80 | 365 | 740×600×930 | 450/380 |
| 63 | | | | | 0.2 | 1.09/1.04 | 1.9 | 230 | 80 | 400 | 720×620×1000 | 450/380 |
| 80 | | | | | 0.25 | 1.31/1.25 | 1.9 | 260 | 95 | 460 | 770×640×1030 | 450/380 |
| 100 | | | | | 0.29 | 1.58/1.5 | 1.8 | 300 | 95 | 510 | 820×710×970 | 550/450 |
| 125 | | | | | 0.34 | 1.89/1.8 | 1.7 | 335 | 115 | 585 | 1040×680×1080 | 550/470 |
| 160 | | | | | 0.4 | 2.31/2.2 | 1.6 | 405 | 130 | 685 | 1090×670×1130 | 550/520 |
| 200 | | | | | 0.48 | 2.73/2.6 | 1.5 | 490 | 150 | 810 | 1160×760×1090 | 550/520 |
| 250 | | | | | 0.56 | 3.2/3.05 | 1.4 | 565 | 170 | 935 | 1215×775×1180 | 650/550 |
| 315 | | | | | 0.67 | 3.83/3.65 | 1.4 | 655 | 200 | 1095 | 1345×890×1205 | 650/550 |
| 400 | | | | | 0.8 | 4.52/4.3 | 1.3 | 840 | 250 | 1385 | 1450×935×1240 | 650/550 |
| 500 | | | | | 0.96 | 5.41/5.15 | 1.2 | 935 | 235 | 1505 | 1410×970×1290 | 750/600 |
| 630 | | | | | 1.2 | 6.2 | 1.1 | 1100 | 330 | 1830 | 1595×1040×1315 | 850/660 |
| 800 | | | | | 1.4 | 7.5 | 1.0 | 1360 | 370 | 2225 | 1765×1170×1350 | 850/660 |
| 1000 | | | | | 1.7 | 10.3 | 1.0 | 1455 | 475 | 2555 | 1855×1255×1490 | 850/660 |
| 1250 | | | | 4.5 | 1.95 | 12.0 | 0.9 | 1715 | 545 | 3140 | 1885×1270×1590 | 850/660 |
| 1600 | | | | | 2.4 | 14.5 | 0.8 | 2095 | 630 | 3680 | 1950×1620×2020 | 850/700 |
| 2000 | | | | | 2.8 | 19.8 | 0.8 | 2340 | 715 | 4190 | 2060×1740×2050 | 820/820 |
| 2500 | | | | | 3.3 | 23.0 | 0.7 | 2920 | 830 | 5100 | 2250×1800×2100 | 1070/1070 |

●产品图片和技术规格仅供参考，如有改动恕不另行通知 ●产品图片和技术规格，可根据客户特殊要求定做

## 油浸式电力变压器

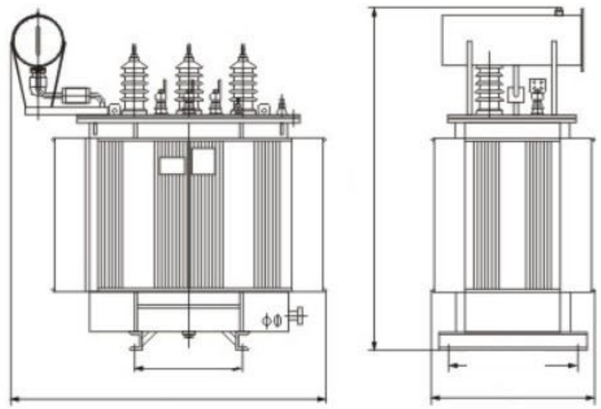

### 主要技术参数

| 额定容量(KVA) | 电压组合(kV) 高压 | 电压组合(kV) 低压 | 联结方式 | 阻抗电压% | 损耗(KW) 空载 | 损耗(KW) 负载 | 空载电流(%) | 重量(kg) 器身重 | 重量(kg) 油重 | 重量(kg) 总重 | 外形尺寸(mm)(长×宽×高) | 轨距 纵向/横向 |
|---|---|---|---|---|---|---|---|---|---|---|---|---|
| 200 | | | | | 0.43 | 3.33 | 1.5 | 580 | 350 | 1250 | 1230×1200×1830 | |
| 250 | | | | | 0.52 | 3.96 | 1.4 | 665 | 380 | 1475 | 1280×1250×1830 | 660/660 |
| 315 | | | | | 0.61 | 4.77 | 1.4 | 785 | 440 | 1640 | 1310×1270×1920 | |
| 400 | | | | | 0.75 | 5.76 | 1.3 | 905 | 525 | 1870 | 1960×830×2010 | |
| 500 | | | | | 0.87 | 6.93 | 1.2 | 1060 | 590 | 2225 | 2050×880×2080 | |
| 630 | | | | | 1.04 | 8.28 | 1.1 | 1220 | 630 | 2420 | 2120×1000×2130 | |
| 800 | | | | | 1.23 | 9.9 | 1.0 | 1350 | 700 | 2780 | 2290×1120×2150 | 820/820 |
| 1000 | | | | | 1.44 | 12.15 | 1.0 | 1575 | 775 | 3290 | 2380×1140×2250 | |
| 1250 | | | Yd11 | | 1.76 | 14.67 | 0.9 | 1810 | 880 | 3845 | 2420×1220×2370 | |
| 1600 | 33 | 10.5 | | 6.5 | 2.12 | 17.55 | 0.8 | 2190 | 960 | 4295 | 2300×1510×2420 | |
| 2000 | 35 | 10 | | | 2.72 | 19.35 | 0.7 | 2460 | 1090 | 4890 | 2320×1750×2450 | |
| 2500 | 36.5 | 6 | | | 3.2 | 20.7 | 0.6 | 3010 | 1205 | 5660 | 2380×1840×2530 | |
| 3150 | 38.5 | 6.3 | | | 3.8 | 24.3 | 0.56 | 3785 | 1500 | 7600 | 2550×2220×2620 | 1070/1070 |
| 4000 | | | | 7 | 4.52 | 28.8 | 0.56 | 4690 | 1790 | 8500 | 2670×2390×2670 | |
| 5000 | | | | | 5.4 | 33.03 | 0.48 | 5570 | 2015 | 9790 | 2870×2450×2750 | |
| 6300 | | | | | 6.56 | 36.9 | 0.48 | 7380 | 2460 | 12620 | 3100×2580×2950 | |
| 8000 | | | | 7.5 | 9.0 | 40.5 | 0.42 | 8870 | 2650 | 14100 | 3250×2680×3150 | 1475/1475 |
| 10000 | | | | | 10.88 | 47.7 | 0.42 | 10020 | 2930 | 16500 | 3320×2720×3230 | |
| 12500 | | | | | 12.6 | 56.7 | 0.4 | 12880 | 3710 | 19780 | 3410×2950×3410 | |
| 16000 | | | Yd11 | | 15.2 | 69.3 | 0.4 | 16120 | 4280 | 23950 | 3520×3180×3570 | |
| 20000 | | | | 8 | 18.0 | 83.7 | 0.4 | 18580 | 5230 | 29600 | 3730×3560×3990 | |
| 25000 | | | | | 21.28 | 99.0 | 0.32 | 22970 | 6370 | 35350 | 4110×4120×4220 | 2040/2040 |
| 31500 | | | | | 25.28 | 118.0 | 0.32 | 27600 | 7740 | 41900 | 4760×4570×4390 | |



●产品图片和技术规格仅供参考，如有改动恕不另行通知　●产品图片和技术规格，可根据客户特殊要求定做